# ИНВАТЕХ

## Каталог стандартных профилей фрез для ручных машин

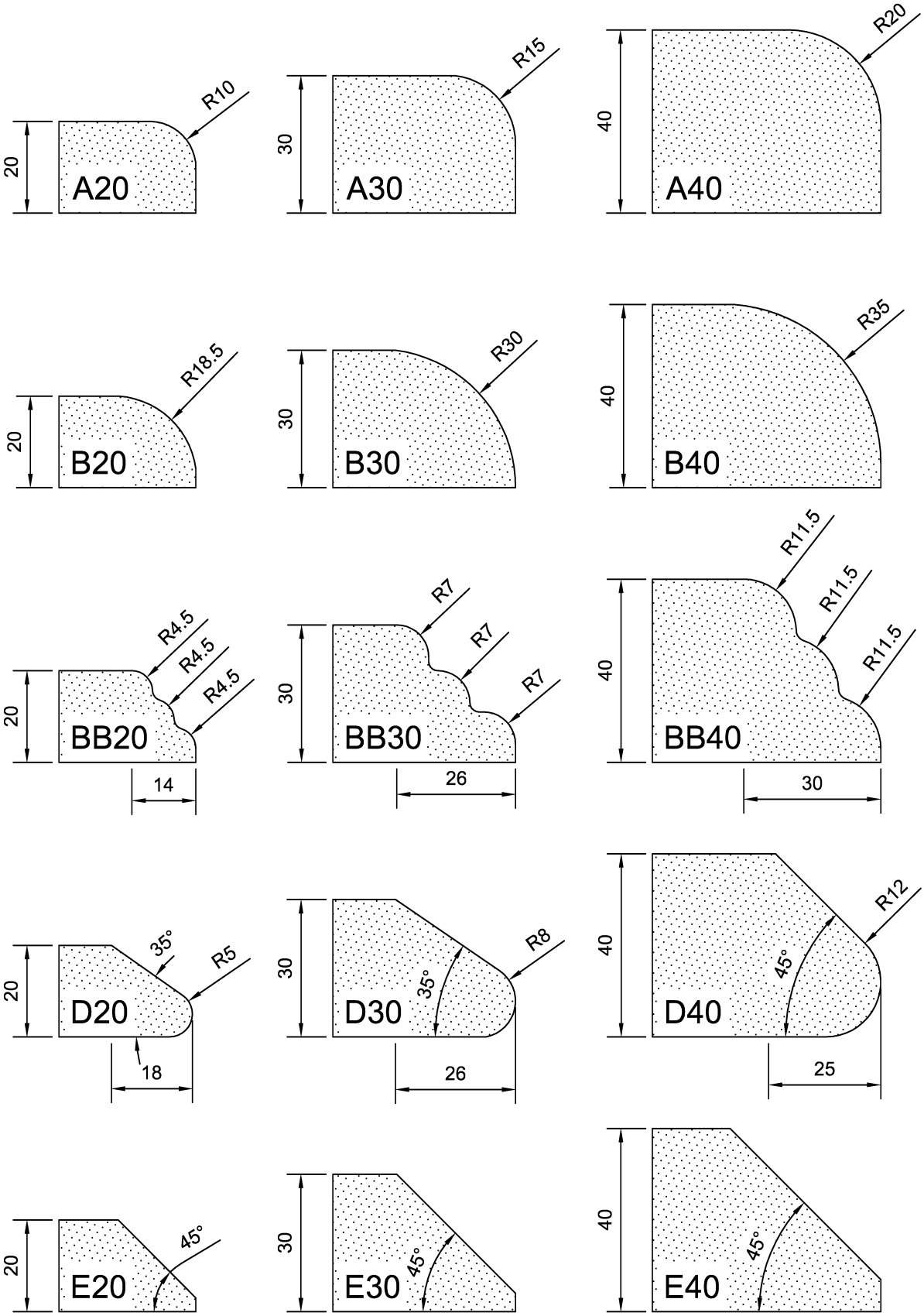

# ИНВАТЕХ

## Каталог стандартных профилей фрез для ручных машин

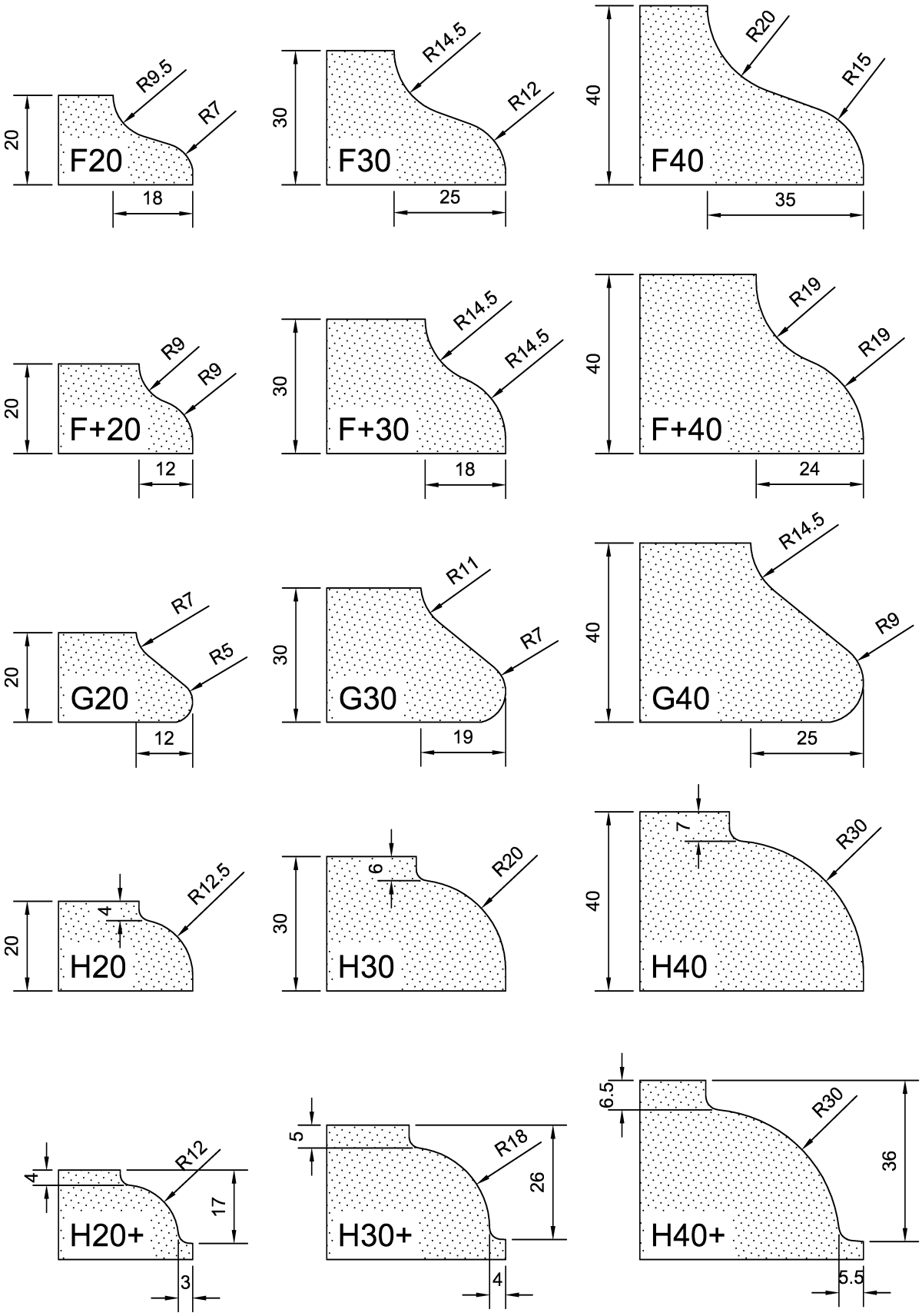

# ИНВАТЕХ

## Каталог стандартных профилей фрез для ручных машин

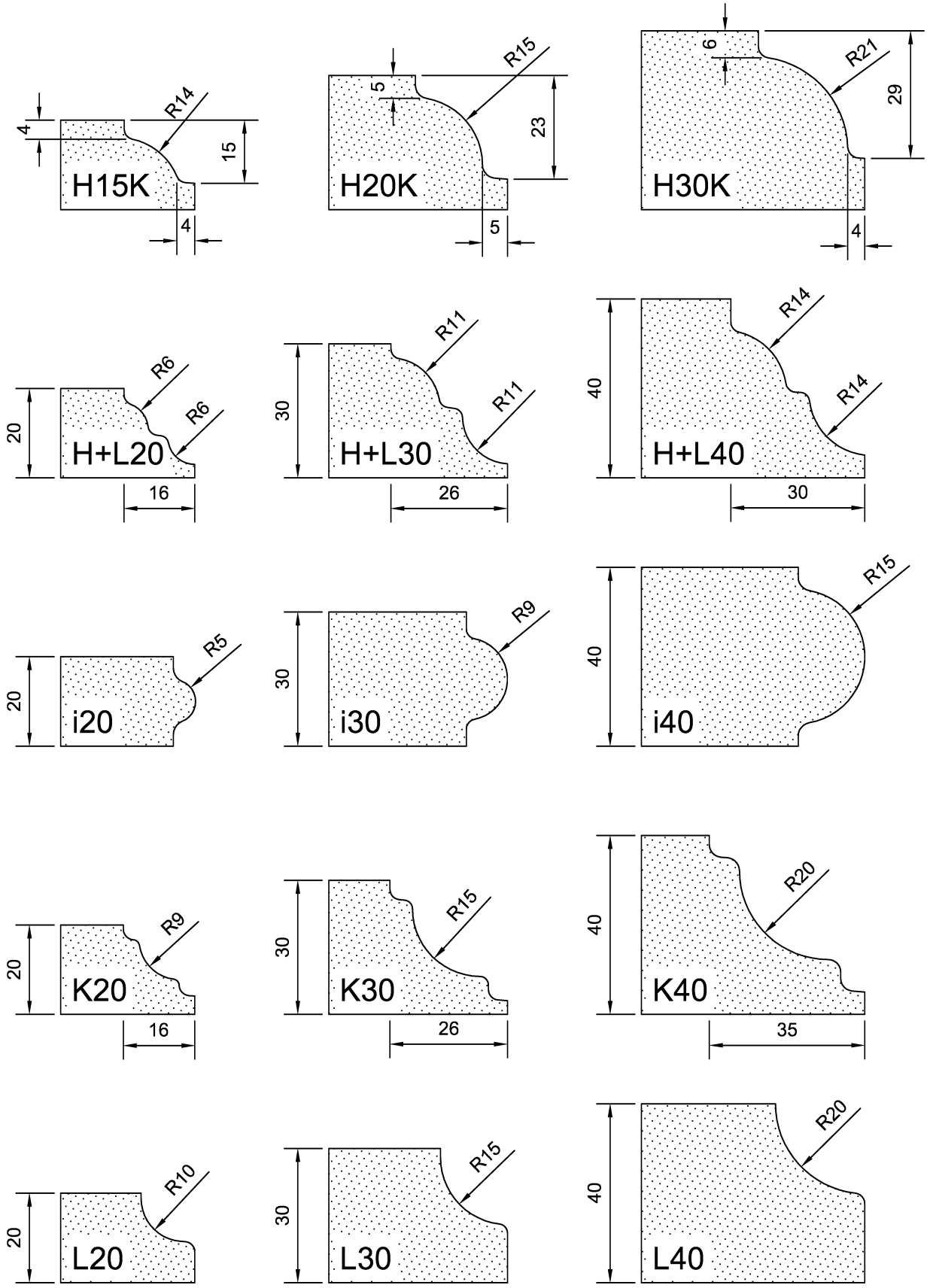

# ИНВАТЕХ

## Каталог стандартных профилей фрез для ручных машин

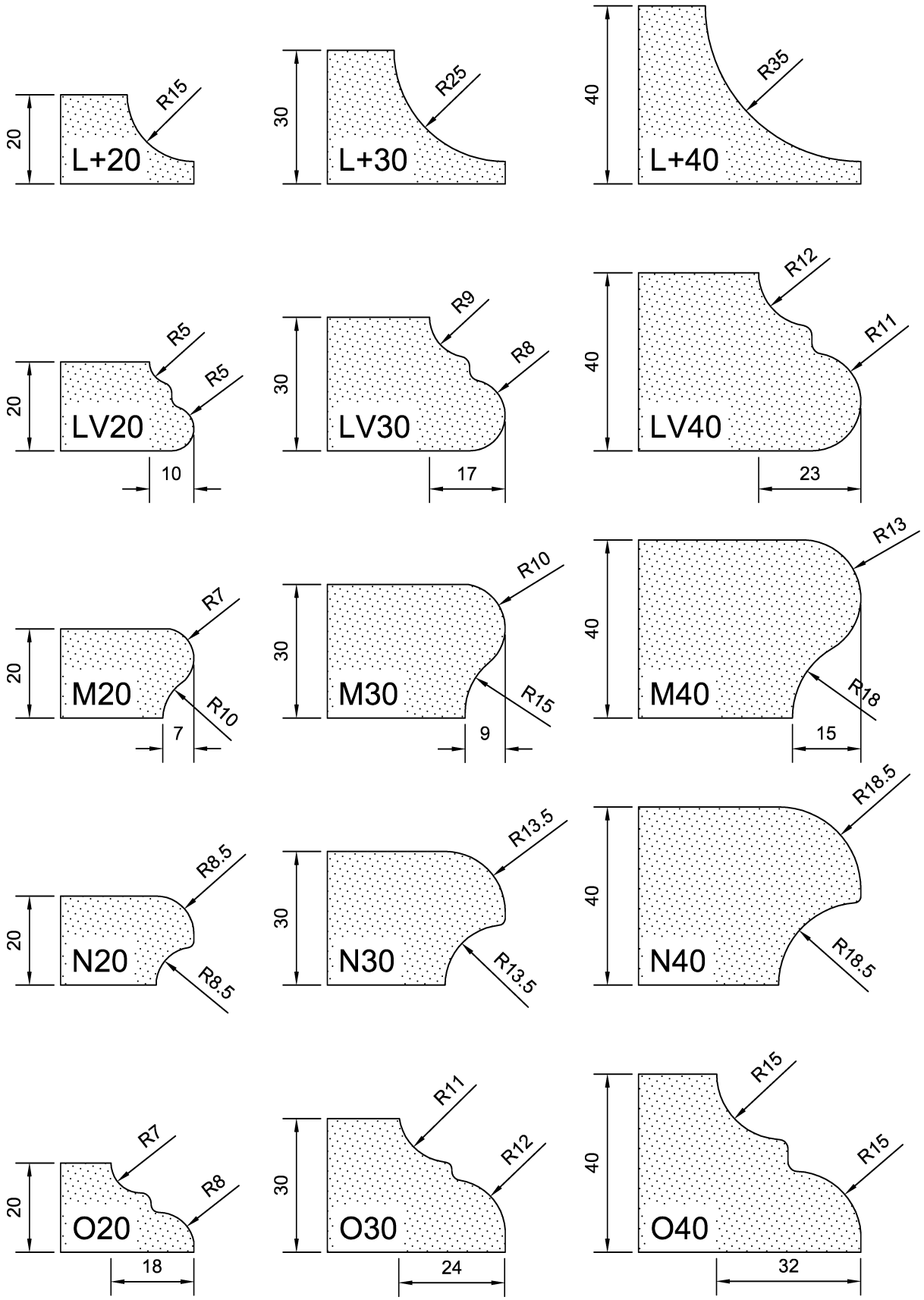

# ИНВАТЕХ

## Каталог стандартных профилей фрез для ручных машин

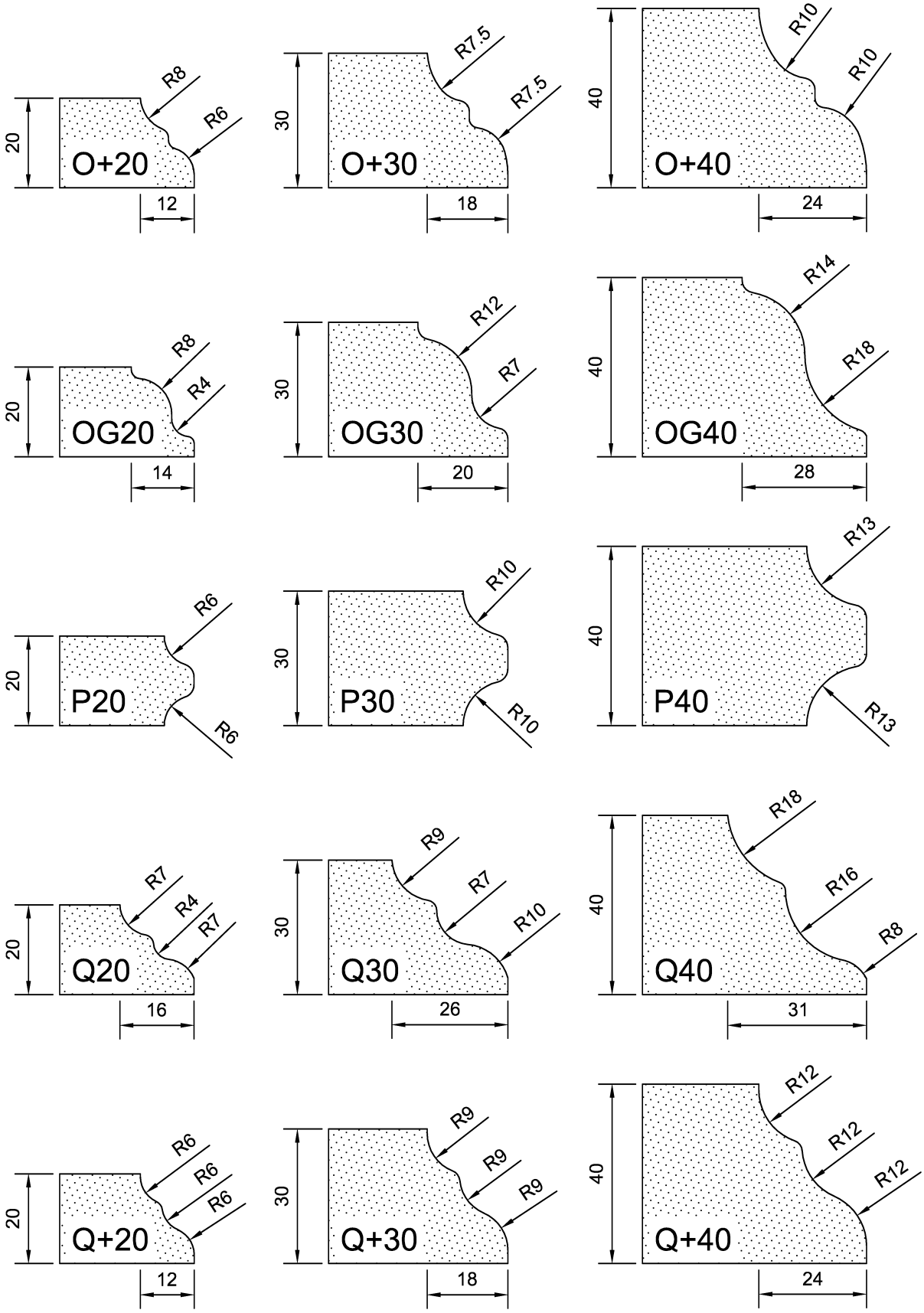

# ИНВАТЕХ
## Каталог стандартных профилей фрез для ручных машин

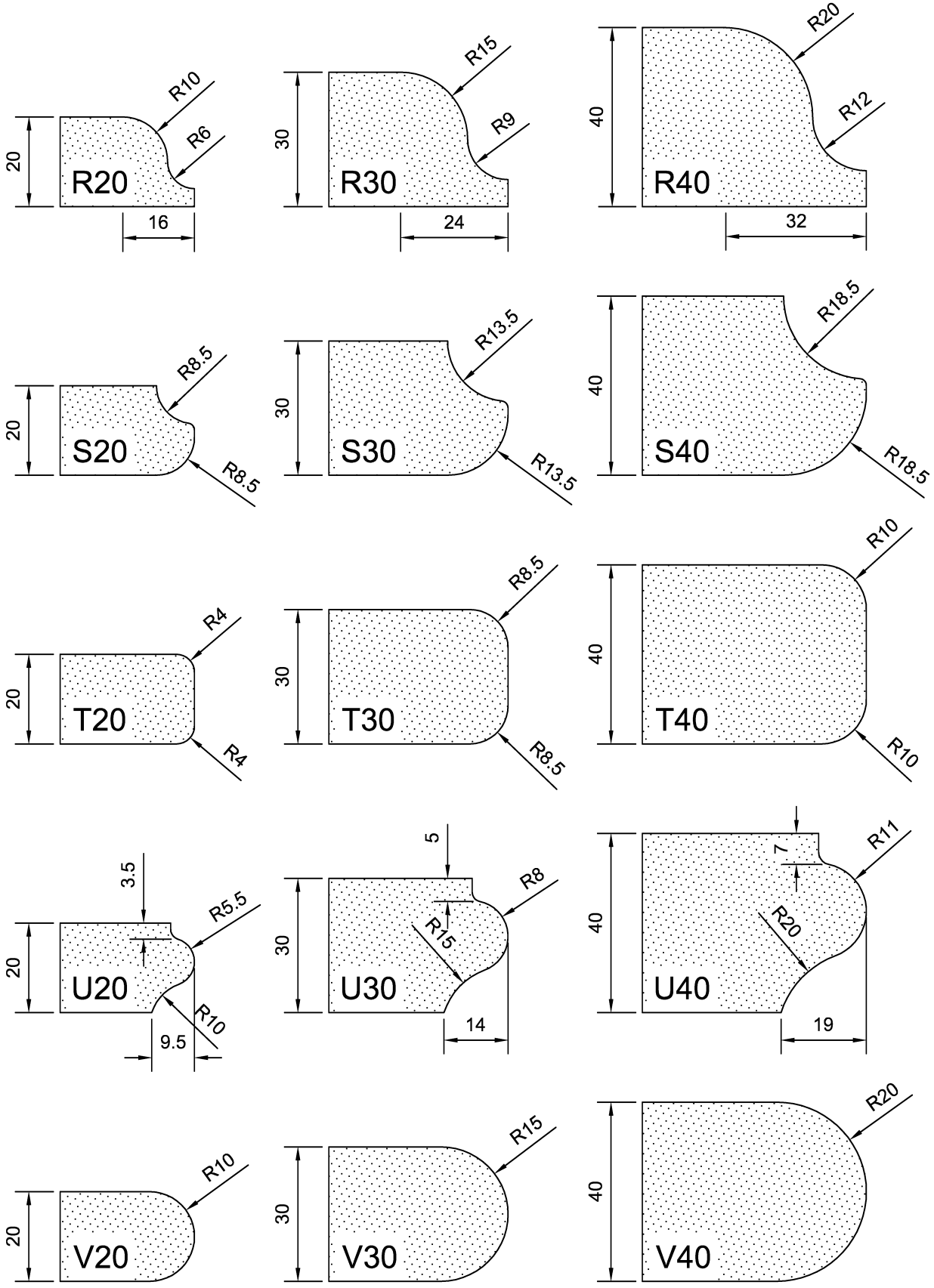

# ИНВАТЕХ

## Каталог стандартных профилей фрез для ручных машин

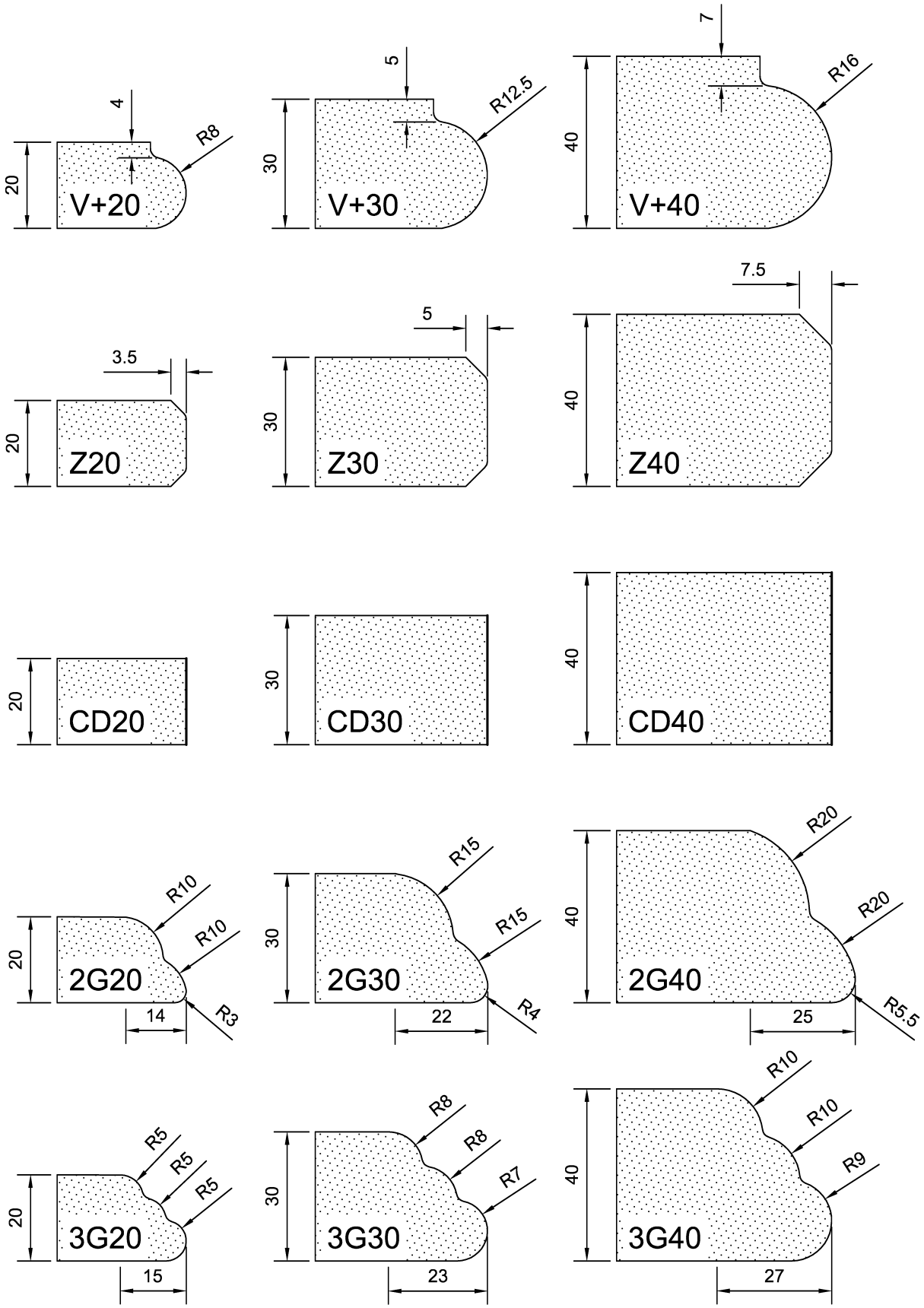
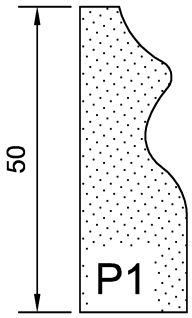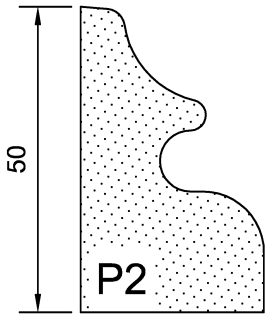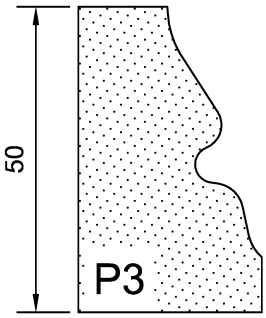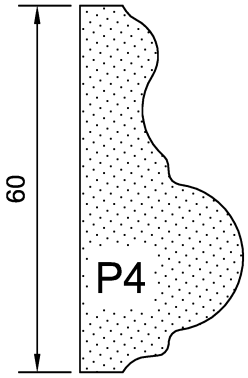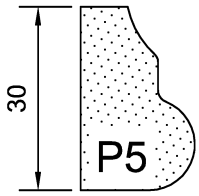
# ИНВАТЕХ
## Каталог стандартных профилей фрез для ручных машин